2017.2.25 sat _ 26 sun

OPEN 13:00 _ CLOSE 16:00

@ 北上市／滝沢市／二戸市／花巻市／宮古市／盛岡市

新住協岩手支部 オープンハウス 断熱体験会

冬の岩手でもあたたかい
200ミリ断熱の住宅たち
各会場で体感して下さい

新住協岩手支部 合同断熱体験会について

200mm断熱を多くの方に体感していただく目的で、新住協岩手支部に所属する10社が合同でオープンハウスを開催します。会場は10箇所、岩手県内各地で開催いたします。お近くの会場へお気軽にお出かけください。各会場の詳細なご案内は、裏面にて。

- 01 RE・ホーム
- 02 岩手ハウスサービス
- 03 甲斐谷建築企画
- 04 かたぎしゆみえ建築設計事務所
- 05 QHOME
- 06 木の香の家
- 07 小林ハウス
- 08 さわ住宅工房
- 09 千田工業
- 10 中央コーポレーション

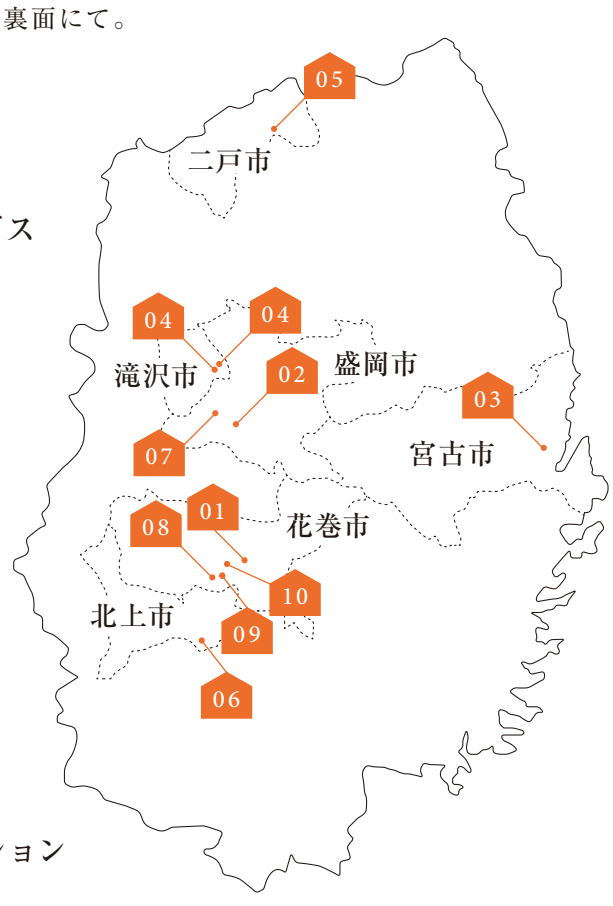

断熱住宅の予備知識

1. 200mm断熱って聞いたことありますか？

壁の断熱材の厚みは50mm～100mmが一般的ですが、新住協では最近200mm断熱の家をお勧めしております。今回の岩手県内一斉見学会場の多くは200mm断熱です。その暖かさを是非お近くの会場でご体感してみてください。

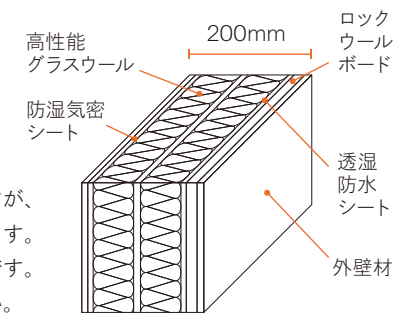

2. 新住協とは

新住協は、特定の営利団体からは独立した開かれた民間の技術開発団体です。これまで、全国の工務店、設計事務所、建材メーカー、建材販売店、大学や公共の研究機関が参加し、住まいづくりの実践現場と研究機関とが係わり、生きた情報を交換し合うことで、革命的な住宅技術を開発してきました。そして、その技術を独り占めすることなく、お互いにわかちあうことで、より安価で高品質な汎用技術へと育ててきました。

3. 新住協がすすめるQ=1.0（キューワン）住宅

Q値＝建物から逃げる熱量／延床面積（Q値が少ないほど熱損失が少ない）

新住協ではQ=1.0（キューワン）住宅という超省エネの高断熱住宅の普及をすすめています。例えば150㎡の一般的な住宅を次世代省エネ基準（Q値α地域1.9W／β地域2.4）レベルで建てたとします。それをQ1住宅にすると、年間暖房エネルギーの灯油換算で、盛岡では1350ℓ→500ℓ（床面積1㎡あたり3.3ℓ）、仙台では1300ℓ→280ℓ（床面積1㎡あたり1.87ℓ）と計算されます。暖房エネルギーは1/2～1/4になります。

Q＝1.0

年間暖房エネルギー量（灯油）
150㎡の一般的な住宅をQ1住宅にした場合

盛岡の場合
1350ℓ → 500ℓ

仙台の場合
1300ℓ → 280ℓ

問い合わせ　新住協岩手支部 事務局（HIRO建築事務所内）019-663-3211（大澤）

新住協岩手支部
HPはこちらから　http://shinjukyo.gr.jp/

岩手県内10箇所で同時開催。お近くの会場で200ミリ断熱を体感してください。

01 RE・ホーム / 花巻市

090-3758-1313　花巻市幸田4地割35-5

絶景の高台に立つ暮らす人を優しく包み込む木のぬくもりの家

四季を楽しむピクチャーウィンドウ、景観に溶け込むオシャレな外観と薪ストーブの炎を楽しむ暖かな暮らしを実現した高性能断熱耐震住宅。

02 (有) 岩手ハウスサービス / 盛岡市

事前予約をお願いします

019-663-3833　盛岡市中ノ橋二丁目3-15

1月の電気代(暖房・光熱費)は25,000円。(オール電化住宅です。)

1階にインナーガレージ、2階に居住スペースを配置。ヒートポンプの温水パネルヒーターの暖房が、どの部屋もほぼ均一に住宅全体をあたためます。ぜひ、この機会にあたたかさをご体験下さい。2月25日、13時〜16時までのみの開催です。

03 有限会社 甲斐谷建築企画 / 宮古市

090-9746-5225　岩手県宮古市大通2丁目46-28

県産、下閉伊の木をふんだんに使った木の住宅

壁200ミリ、屋根300ミリ断熱の家、水害に強い高基礎住宅、配天井の開放的な空間、住みやすい平屋住宅、両日とも、10時から16時までの完成見学会になります。

04 かたぎしゆみえ建築設計事務所 / 滝沢市

090-4553-6606　(25日)滝沢市狼久保1084-1/(26日)滝沢市野沢62-83

25日会場

26日会場

地域の木材を使用した平屋住宅。家事のしやすい間取り

(25日)薪ストーブを家の中心とし、廻りに各部屋がゆるやかにつながる。広い食品庫や土間が家事のしやすさを支える。2008年完成 / (26日)築50年の平屋を断熱耐震改修FFストーブ1台で、どの部屋も暖かい。※2日間の会場が異なります。ご注意ください。」

05 QHOME (株) 松本 / 二戸市

090-5594-4354　二戸市石切所字前小路3-6

光熱費保証!で安心、高性能住宅だからできる燃費の見える化

気象データーをもとに日射、通風などの自然エネルギーを最大限に活かしエネルギーを最小限に抑えるよう土地の位置や形状、建物の方角を決め計画設計しております。また弊社では全棟、住宅性能評価(設計・建設)で第三者の目で設計・施工を評価(検査)して性能を担保しております。

06 (有) 木の香の家 / 北上市

事前予約をお願いします

080-2812-6469　北上市相去町平林21-21

「乾燥感の無い高断熱住宅」－やわらかい空気感－

「湿度」について考えたことがありますか…? 生活するうえで実はかなり重要な要素なのです。乾燥感の無いパッシブソーラーハウスをご体感ください。

07 (有) 小林ハウス / 盛岡市

019-692-5188　盛岡市北飯岡1丁目5-27

ファンヒーター1台で全室が暖まる、子育て家族を想う家

子育てファミリー想いの新しい建物。階段下に収めたファンヒーターと24時間換気システムにより家中どこに居ても快適に過ごせます。子育て家族の一体感を重視した間取りや空間設計もこだわり工夫も満載。ハーフガレージにより雨や雪に濡れること無く家の中へ。家族思いの家です。

08 さわ住宅工房 (株) / 花巻市

26日のみの開催です

0198-22-0577　花巻市西大通り二丁目26-9

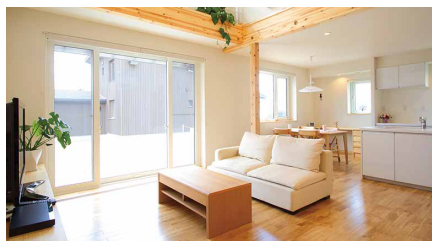

大切な家族を寒さのストレスから開放します!

シンプルなデザイン、それは家族の多様な変化に応じられるという証し、さらにいつまでも変わらず家族を包み込む上質な空気、まるで母に抱かれているかのようなここちです。

09 千田工業株式会社 / 花巻市

090-5597-3909　花巻市下幅24-37

光と風の透る家

県産のミズナラカウンター、蓄熱体の大谷石、調湿機能をもった見た目も愛らしいエッグタイル、高性能ワイドスライドサッシ、調光機能の月見障子、ステップ収納、玄関周りをスッキリさせた傘立て・スリッパ入一体くつ収納、アイストップ薪棚etcロケーションの妙を活かしながら様々な素材や、多様なアイデアが盛り込まれた家づくりを体感してください。

10 株式会社中央コーポレーション / 花巻市

090-3123-9673　花巻市松園町446番9

『住宅性能 × デザイン』がもたらす省エネで心地よい家

夏は南面の大きな庇が高い日差しを遮ることで涼しく、冬は低く差し込む暖かな日差しをたっぷり取り込んで暖かくなるよう計画し、暖房費を抑えながらも一年を通して快適で居心地のいい家になりました。使い易さを重視した廻れる導線は、家の中に温度差を作らないためにも効果抜群。元気いっぱいのお子様たちが、木のぬくもりを感じながら一年中裸足で走り回れる楽しいお家です。